Prinzip Energieerzeugungsanlage

(Bruttomessung für kostendeckende Einspeisevergütung)

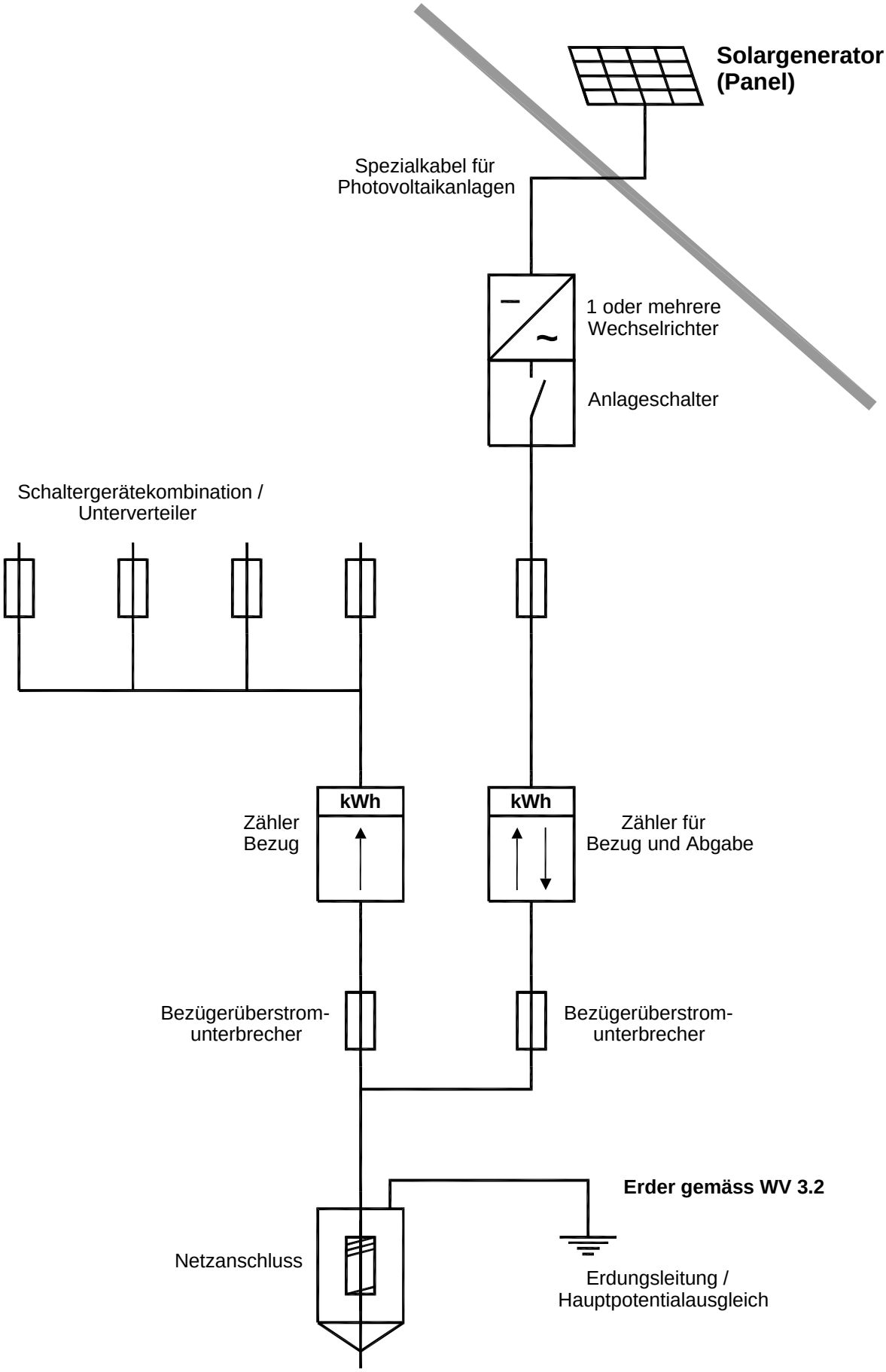

WASSER STROM CATV TIEFBAU

TECHNISCHE BETRIEBE GRABS

11.03.2014/KSt